PRZEKRÓJ A-A

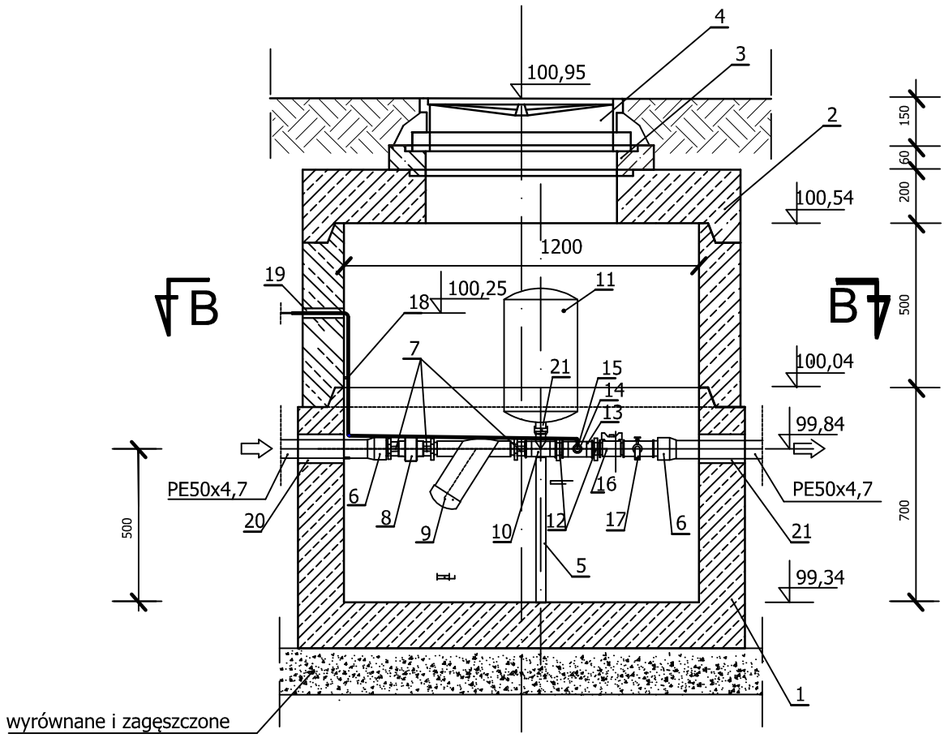

PRZEKRÓJ B-B

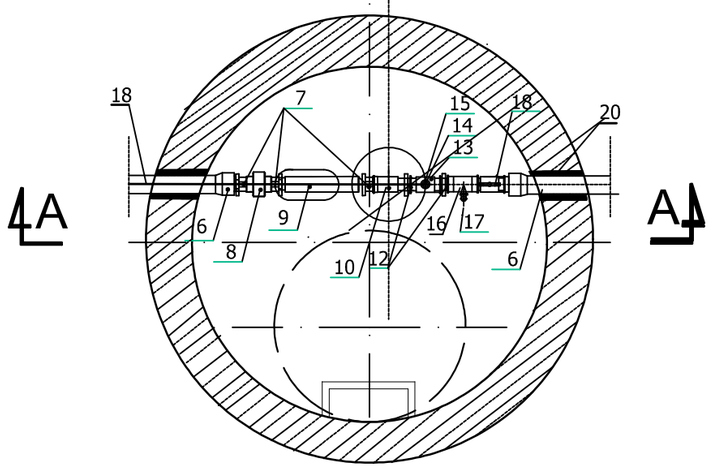

21	mufa redukcyjna 2" na 11/2 GZ/GW	1
20	tuleja przejścia szczelnego dla rur PEHD Dz50x4,7	2
19	tuleja przejścia szczelnego kabla energ.	1
18	kabel zasilenia energ. przetwornika falownika	1
17	zawór czerpalny 1/2"	1
16	zawór odcinający 1 1/2"	
15	przetwornik falownika IMF 3.3.22 -400V	1
14	redukcja 1/2"/1/4"	1
13	trójnik reduk. 11/2"/1/2"	2
12	nypel 11/2"	2
11	zbiornik GWS , V=18l	1
10	trójnik żeliwny red.11/2	1
9	filtr antypiaskowy dyskowy 11/2"	1
8	zawór zwrotny 11/2"	1
7	pół śrubunek 11/2"	3
6	złaczka PE 50 , GZ 11/2"	2
5	podpora - stal nierdzewna	1
4	właz żeliwny z pokrywą D 400, wypełnienie betonowe	1
3	pierścień dystansowy Ø625,	1
2	płyta pokrywowa	1
1	dennica DN1200 mm, monolityczna ze stopniami włazowymi	1
Lp	WYSZCZEGÓLNIENIE	SZT.

PROJEKTOWANIE, NADZOROWANIE, KIEROWANIE ROBOTAMI, INWENTARYZACJE
Wociech Nowosielski , ul. B.Jeziorkowskiej 32/2, 64-100 Leszno
tel. 691234505 ,e-mail: w.nowosielski@interia.pl

Nazwa obiektu:	Budowa zbiornika wód opadowych wraz z instalacją kanalizacji deszczowej w celu zagospodarowania do nawodnienia terenów zielonych			
Adres:	Święciechowa , ul Strzelecka 7 Obręb Święciechowa -301305_2.0011 , dz. nr 1428, 1346/2,1346/6 Gmina Święciechowa, powiat leszczyński			
Inwestor:	Gmina Święciechowa ul. Ułańska 4, 64-115 Święciechowa			
Przedmiot rysunku	PROJEKT TECHNICZNY Studnia DN1200 z armaturą			
Data: 06.2024r	Imię i nazwisko	Nr upr.	Podpis	Skala 1: 20
Projektant	Wojciech Nowosielski	1047/87/Lo		
Specjalność	wodno-melioracyjna			Nr rys. 3
Projektant	Andrzej Grzesiak	1078/88/Lo		
Specjalność	wodno-melioracyjna			